ISOROL

Créateur de bien-être

GAMME PVC

FABRICATION FRANÇAISE

Qui sommes-nous ?

Fabricant de menuiseries et volets roulants sur-mesure

Depuis plus de 30 ans, ISOROL s'engage à satisfaire ses clients en concevant des milliers de produits sur-mesure. Proximité, réactivité, écoute s'inscrivent dans la continuité de la fluidité des lignes de production.

ISOROL commande ses profilés en France, nos fournisseurs sont Alpha Pro pour le PVC et Sepalumic pour l'aluminium. Nos vitrages sont fabriqués par RIOU Glass à proximité de notre usine.

Fenêtres, portes-fenêtres, portes d'entrée, volets roulants et portes sectionnelles, quatre pôles experts sont dédiés à la fabrication de produits sur-mesure. Chaque pôle de fabrication intègre son bureau d'études pour répondre précisément à votre demande.

Créateur de projets, ISOROL s'adapte à la demande spécifique des clients.

PVC

FABRICATION FRANÇAISE

NOTRE GAMME PVC

Nous concevons pour vous votre fenêtre sur-mesure. Esthétisme, technicité et qualité sont pour nous primordiales.

En neuf ou en rénovation, notre large gamme PVC répond aux exigences de votre bien-être et s'adapte à tout type de climat. Nous sommes engagés dans une démarche environnementale, qui va de la production au recyclage pour tous types de produits en PVC. Les portes et les fenêtres ISOROL sont en matériaux PVC écologique intégrant un stabilisant sans plomb de profils.

UN DORMANT ADAPTÉ SELON VOTRE BESOIN DE CONSTRUCTION

Neuf (dormant monobloc ouvrant 74 doucine)

Reno déco appui. tradi couvre-joint rapporte ouvrant 74 mouluré

UNE CONCEPTION DE QUALITÉ

La structure dormants multichambres et ouvrants offre des performances acoustiques répondant aux classements Acotherm avec des joints bifonctions ultra-performantes. La fenêtre PVC ISOROL accepte des doubles ou des triples vitrages sur demande selon les compositions choisies.

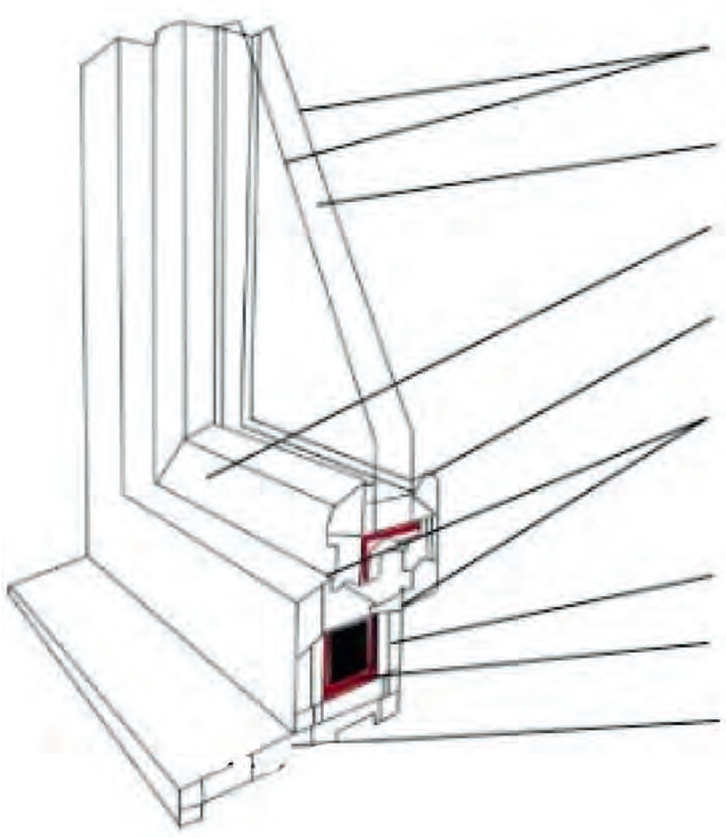

SECTION DES MENEAUX OUVRANTS DE 74 MM

FABRICATION FRANÇAISE

Fenêtre ou Porte-Fenêtre

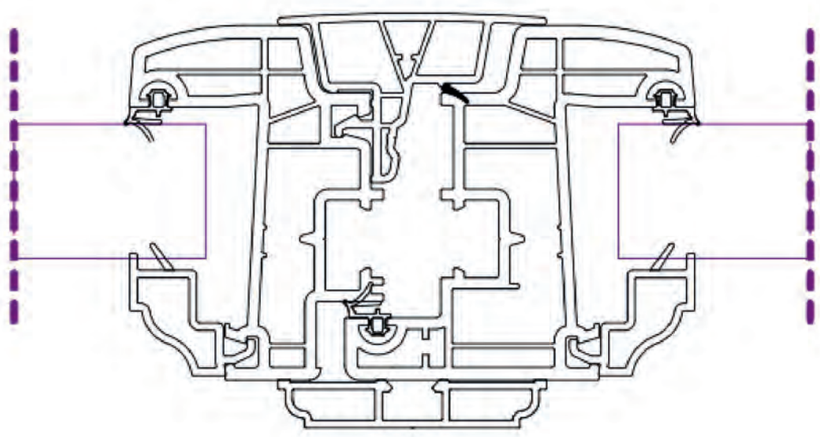

Meneau 118 ouvrant 5 chambres pour des performances techniques optimales

Porte-Fenêtre serrure

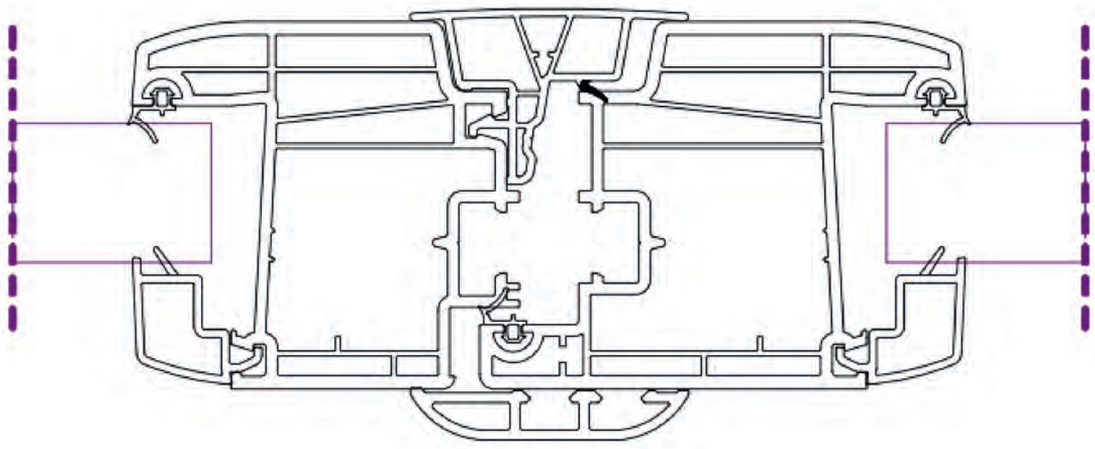

Meneau 168 ouvrant 5 chambres pour des performances techniques optimales

DEUX FINITIONS

FENÊTRE MOULURÉE

Meneau Central 118 mm
finition moulurée

FENÊTRE DOUCINE

Meneau Central 118 mm
finition Doucine

SÉCURISEZ VOS MENUISERIES

FABRICATION FRANÇAISE

Pour ISOROL, la sécurité est primordiale. C'est pour cela que nous avons établi un standard de sécurité avec trois niveaux de protection possibles : toutes les menuiseries présentent une poignée sécustik ainsi qu'une base de sécurité avec deux points de fermeture sur l'ouvrant de service et un point de blocage sur le semi-fixe pour le maintenir fermé. Combinées avec les résistances mécaniques du PVC, les fenêtres ISOROL offrent une protection contre les agressions extérieures.

Sécurité standard ISOROL

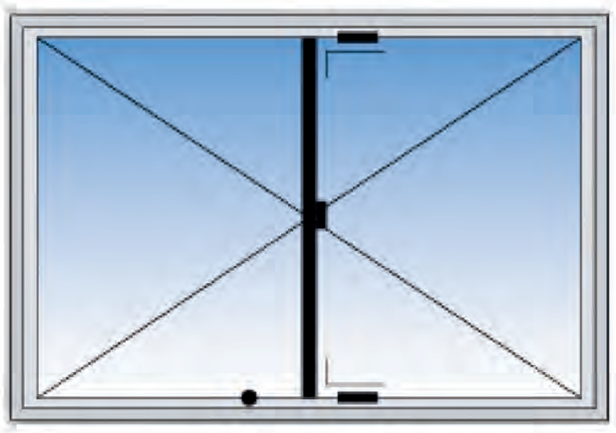

2 gâches de sécurité sur l'ouvrant de service

Sécurité ISOROL niveau 1

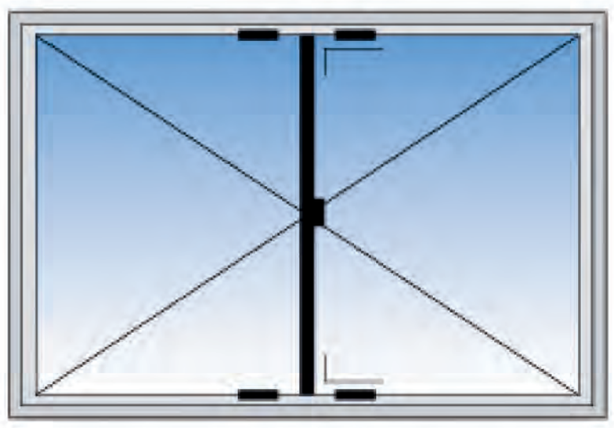

2 gâches de sécurité sur l'ouvrant de service. 2 gâches de sécurité sur l'ouvrant.

Sécurité ISOROL niveau 2

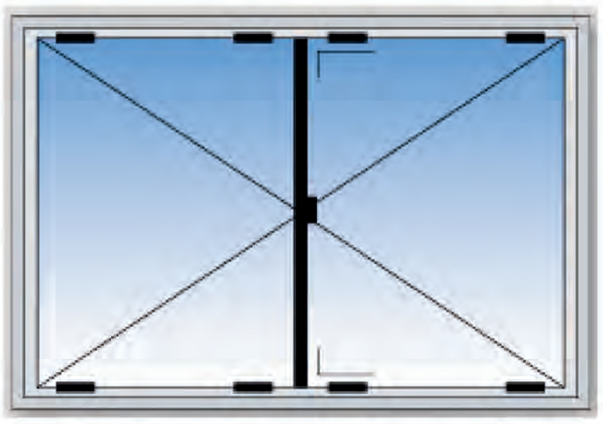

4 gâches de sécurité sur l'ouvrant de service. 4 gâches de sécurité sur l'ouvrant semi-fixe.

PLUSIEURS ROULEAUX DE COMPRESSION, RESPECTENT LE CLASSEMENT EN VIGUEUR

Le standard de sécurité niveau 1

1. Renvoi d'angle avec rouleau champignon et gâche de sécurité.

2. Renvoi d'angle avec rouleau champignon et gâche standard pour oscillo-battant.

Poignée à clef Sécuforté

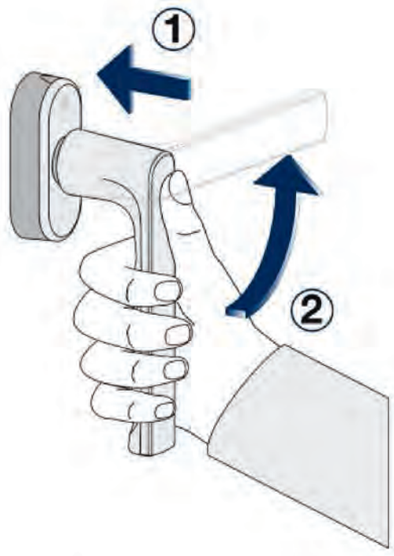

Elle dispose d'un verrouillage autobloquant qui s'enclenche lorsque la poignée est actionnée.

Poignée Secuforté

Il suffit d'appuyer sur la poignée (1), pour ensuite la tourner (2) et ouvrir normalement la fenêtre.

Avec cette innovation, ISOROL répond aux nouvelles méthodes d'effraction, à savoir le percement de la vitre au niveau du joint d'étanchéité, le percement du profil ou le déplacement de la ferrure, qui ont pour but de faire tourner la poignée de fenêtre depuis l'extérieur.

LES TYPES D'OUVERTURE

FABRICATION FRANÇAISE

Envie de donner une touche d'originalité à votre intérieur ? ISOROL propose différents types d'ouverture qui va vous permettre de gérer la lumière comme vous le souhaitez. Une large gamme de formes vous est proposée pour vos menuiseries : ronde, carrée, cintrée, triangle, rectangle...

Oeil de boeuf

Houteau

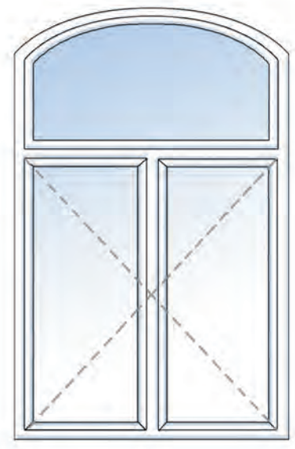

Cintre surbaissé

Anse panier

Plein cintre

Fixe

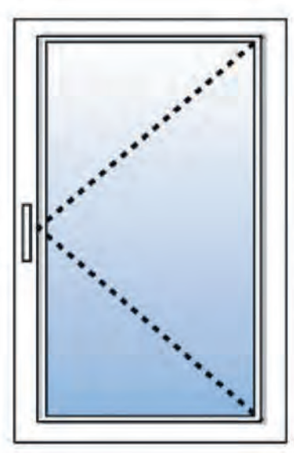

1 vantail

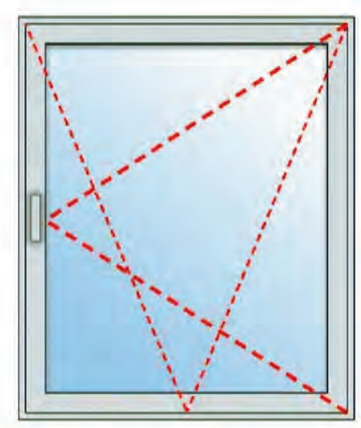

1 vantail oscillo-battant

Compositions spéciales

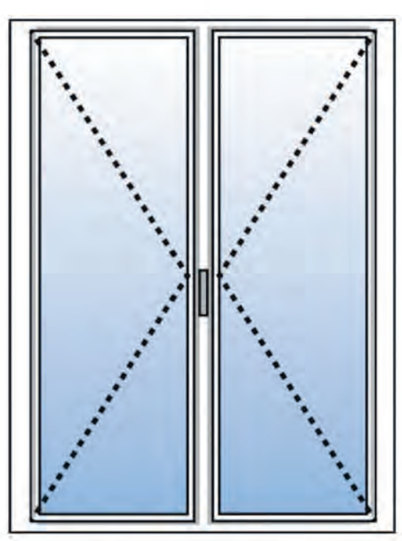

2 vantaux

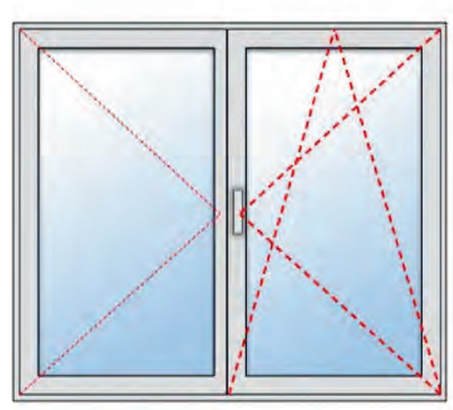

2 vantaux dont 1 oscillo-battant

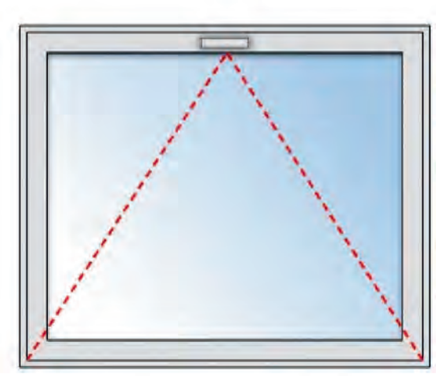

Soufflet

Porte-fenêtre 1 vantail

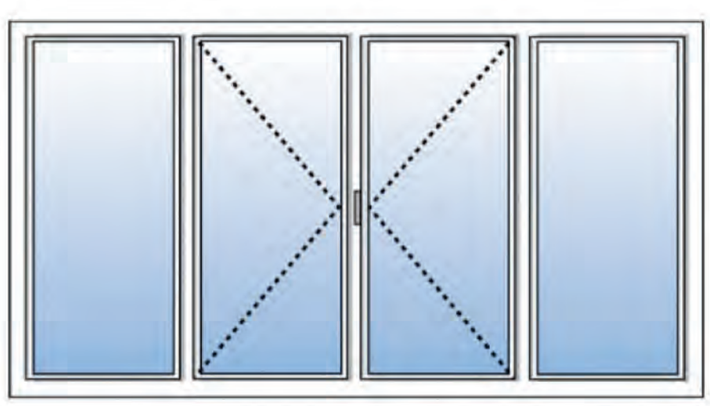

Porte fenêtre 4 vantaux

LE VITRAGE

FABRICATION FRANÇAISE

Le vitrage est un élément dont le choix détermine 3 critères de performance :

- L'isolation thermique
- L'isolation phonique
- La protection des biens et des personnes

L'ISOLATION THERMIQUE

Composition 4/20/4 ITR Argon

Isolation thermique renforcée gaz argon
En complément du revêtement semi-conducteur, ce double vitrage contient du gaz argon. Le vitrage ITR Argon est en moyenne 30% plus performant qu'un double vitrage classique

L'ISOLATION PHONIQUE EN OPTION

Composition 10/14/4 ITR + argon + Warm Edge

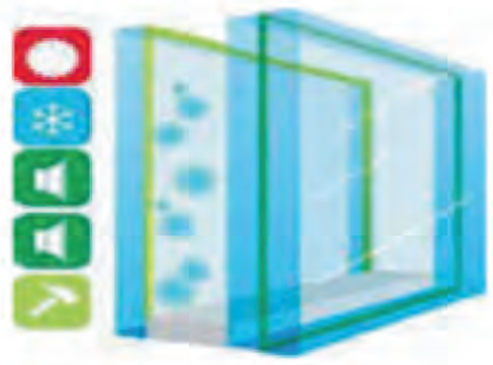

Composition 44²RA/14/4 ITR + argon + Warm Edge

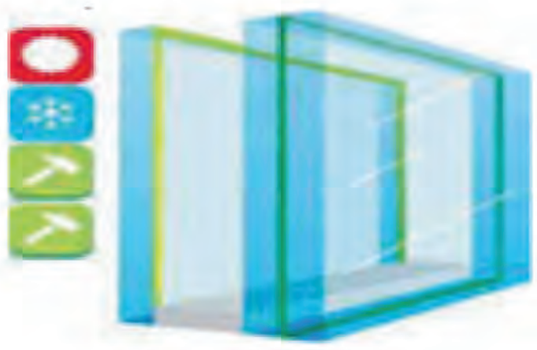

Composition 44-2/14/4 ITR + argon + Warm Edge

Composition SP10/14/4 ITR + argon + Warm Edge

Les Poignées

Faites le choix de la finition avec les poignées

ALLEZ PLUS LOIN DANS L'ORIGINALITÉ

Allez plus loin dans l'originalité en choisissant votre poignée de fenêtre. ISOROL a sélectionné des éléments décoratifs de grande qualité de fabrication et d'esthétisme.

LES POIGNÉES

Ergonomiques, les poignées bouton, ogive, à clef, alu laqué, laiton poli ou vieilli trouveront leur place en fonction du style de votre habitat.

P1

P2

P3

F9

BLANC

NOIR

LAITON

LES TEINTES

FAITES LE CHOIX DU COLORIS IDÉAL POUR VOS MENUISERIES PVC

Gris Aluminium	Acajou	Noyer Foncé	Chêne doré	Artic
Tundra	Sahara	Turner Oak toffee	Blanc signalisation	Vert Amande
Vert mousse	Noir Mat 9005	Noir 2100 sablé	Gris Ardoise	Gris Basalte
Gris Fenêtre	Gris Anthracite Granulé	Gris Quartz Mat	Gris clair	Bleu Acier
Rouge Foncé	Brun gris	Merisier	Chêne Irlandais	Gris Anthracite Mat

COULISSANT PVC HORIZON : UN NOUVEAU REGARD SUR LE COULISSANT PVC

Toutes les qualités d'aspect d'un coulissant alu avec les performances techniques d'un système PVC, la gamme Horizon repose sur des ouvrants assemblés mécaniquement pour affiner son battement central.

Ce coulissant PVC est novateur grâce à ses performances thermiques et acoustiques, son étanchéité ainsi que ses finitions variées et de qualité.

A 2 vantaux, en blanc comme en plaxé, vous avez totale liberté pour imaginer des ouvertures fiables et faciles à vivre.

En neuf ou en rénovation, la gamme Horizon dispose d'une large offre de dormants pour une pose efficace, respectant le bâtiment français et s'adaptant à tous les chantiers.

Esthétique alu et performances thermiques

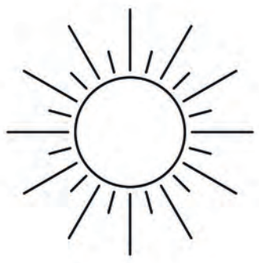

Clair de jour maximisé

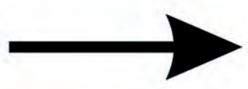

Large gamme de dormants

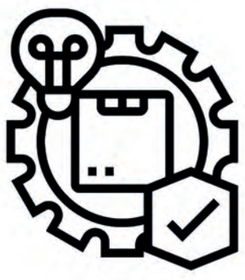

Qualité de manœuvre inégalée

ISOROL RÉALISE VOS PORTES D'ENTRÉE

FABRICATION FRANÇAISE

Les portes d'entrée en PVC présentent de nombreux avantages : une excellente isolation thermique et phonique, un entretien minimal, une durée de vie élevée et un très bon rapport qualité prix.

ISOROL vous propose un très vaste choix de panneaux décoratifs en PVC teinté masse blanc, beige ou plaxé, classiques et modernes, pleins ou vitrés, thermoformés ou lisses, avec de nombreuses options de personnalisation, pour que chaque entrée soit unique.

LES PANNEAUX DE PORTE PVC

STRASBOURG 1L

Delta clair et croisillons laiton

POLARIS

Moulures embouties

BRESIL 1

Sablage uni
Pièce alunox en option

Consultez toute notre gamme sur le site www.euradif.fr

LES PANNEAUX DE PORTE PLAXÉS

ALCOR 2L

Panneau aluminium embouti avec deux vitrages

GOYA 3

Trois pièces alunox en option

TANZANITE 3A

Panneau aluminium anodisé et plaxage

LES PANNEAUX DE PORTE EN VERRE

BLAVET

Face extérieure 44/2 – Face intérieure 6 mm

TARIM

Face extérieure 44/2 – Face intérieure 6 mm

ELORN

Face extérieure 44/2 – Face intérieure 6 mm

LA SERIGRAPHIE ISOROL

MODERNITÉ ET ÉLÉGANCE

Donnez une touche de modernité et d'élégance à vos vitres. Le verre serigraphié consiste à graver le verre pour lui donner l'apparence voulue. ISOROL offre de multiples possibilités créatives, allant de simples motifs géométriques à des images personnalisées.

AVANTAGES DES VOLETS ROULANTS INTÉGRÉS AUX MENUISERIES

FABRICATION FRANÇAISE

FACILE À INSTALLER ET UNE PRÉCISION MAXIMALE !

Les volets roulants intégrés aux menuiseries qu'on appelle « les blocs baies » sont des volets roulants qui ont l'avantage d'avoir été posés en usine avec précision. Ils vous assurent ainsi une installation facile pour une performance hors norme. ISOROL vous propose diverses solutions aussi bien en neuf qu'en rénovation. Moteur garanti sept ans !

FAITES LE CHOIX DE VOTRE COFFRE SELON LE STYLE DE CONSTRUCTION

COFFRE CV+ (NEUF OU RÉNOVATION)

Le modèle CV + vient s'ajuster au plus juste sur tous types de fenêtres. Deux hauteurs de coffre disponible 188 ou 218 selon les abaques.

COFFRE EXTÉRIEUR CRX (UNIQUEMENT EN RÉNOVATION)

Ce modèle CRX 140 coloris blanc au design sobre s'adapte aisément à toutes les menuiseries (autres couleurs sur demande).

COFFRE DEMI-LINTEAU NEUF OU OSSATURE BOIS

Spécialement conçu pour s'adapter aux principaux 1/2 linteaux brique ou béton du marché, le volet roulant 1/2 linteau ISOROL est une solution esthétique et isolante pour la construction neuve.

ISOROL sas

21 Rue de l'Ecluse, 76280
Criquetot-l'Esneval

Tél : 02 35 10 43 32

Fax : 02 3510 43 33

E-mail : contact@isorol.fr

www.isorol.fr

Scannez ce QR code pour accéder directement à notre site internet.

Rejoignez nous sur LinkedIn